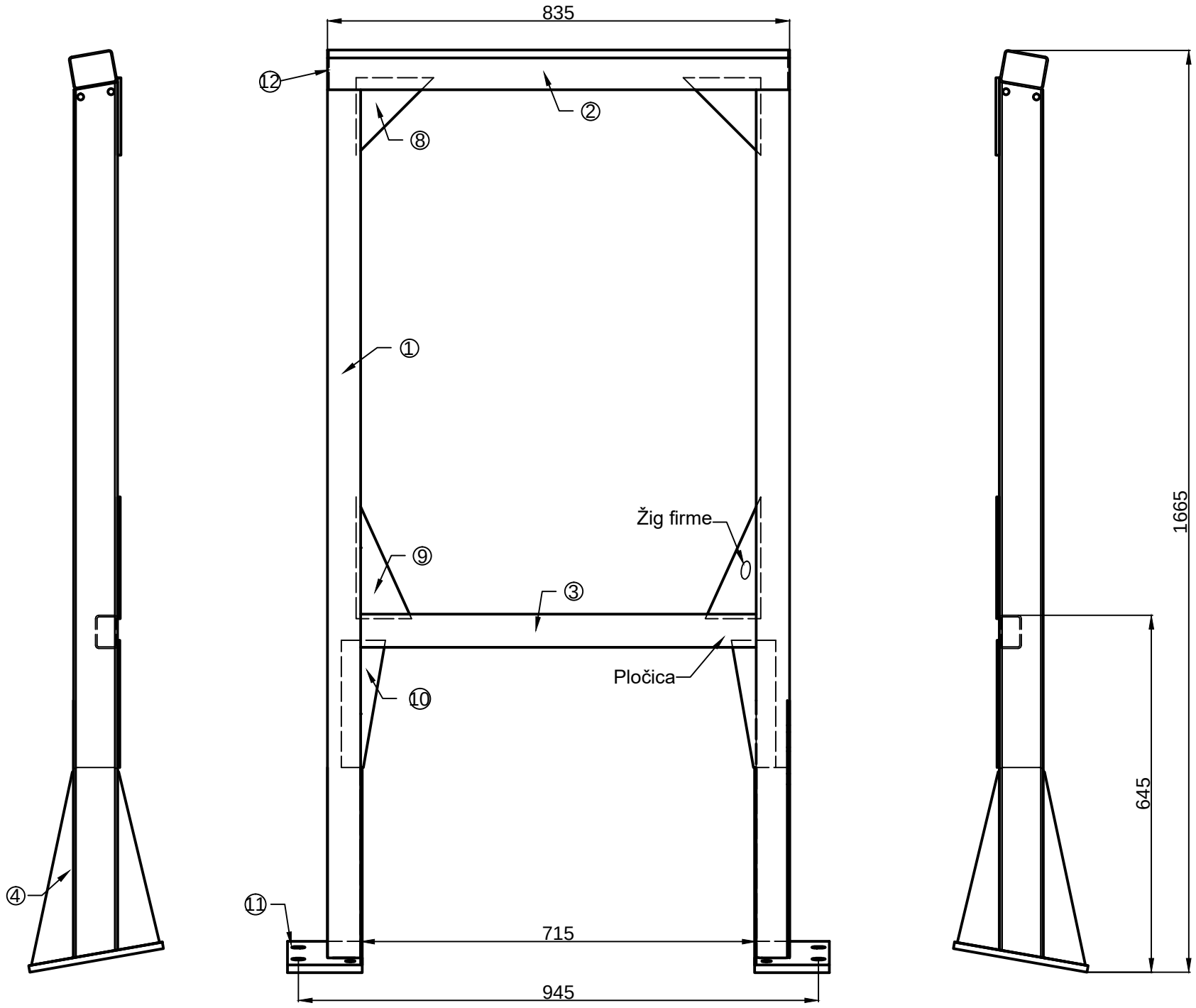
835
⑫
②
⑧
①
Žig firme
⑨
③
Pločica
⑩
④
⑪
715
945
1665
645